MEM Bocca vasca senza deviatore per montaggio indipendente - Platinato

MEM

13 672 780 Versione del prodotto da 9/30/2005

- sporgenza 280 mm
- Cascata
- altezza totale 830 - 900 mm
- altezza fino a rompigetto 665 – 735 mm
- rosetta scorrevole 130 x 130 mm
- portata max 47,8 l/min a una pressione idraulica di 3 bar

Platinato	13 672 780-08
Cromato	13 672 780-00
Platinato spazzolato	13 672 780-06
Dark Chrome	13 672 780-19
Ottone spazzolato (Oro 23k)	13 672 780-28
Champagne spazzolato (Oro 22k)	13 672 780-46
Champagne (Oro 22k)	13 672 780-47

Prodotti complementari necessari

Fissaggio a pavimento da incasso 35 945 970 90

-

●Profondità d'incasso max. mm

●profondità d'incasso min. mm

MEM Bocca vasca senza deviatore per montaggio indipendente - Platinato

13 672 780 Versione del prodotto da 9/30/2005

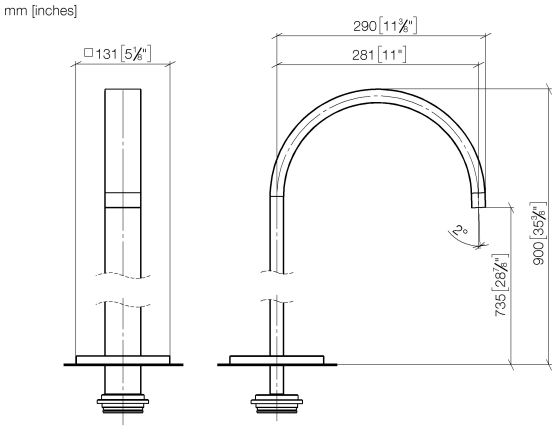

Diagramma di portata

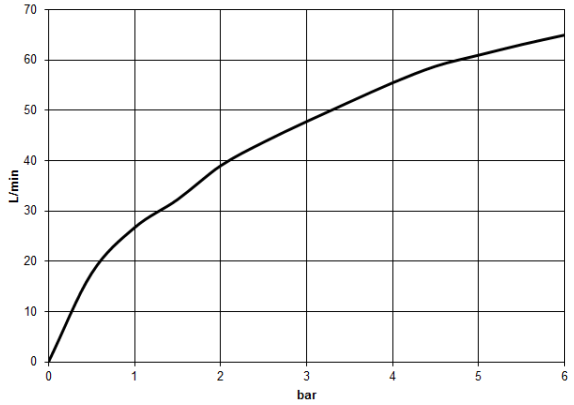

Codes & Standards

ASME A112.18.1	cUPC	DIN 4109	ISO 3822
Scottish Water Byelaws	UK Water Supply Regulations	Ü-Zeichen	

13 672 780 Versione del prodotto da 9/30/2005

Certificati

IAPMO_4976 WRAS_2005 LGA_18

MEM Bocca vasca senza deviatore per montaggio indipendente - Platinato

13 672 780 Versione del prodotto da 9/30/2005

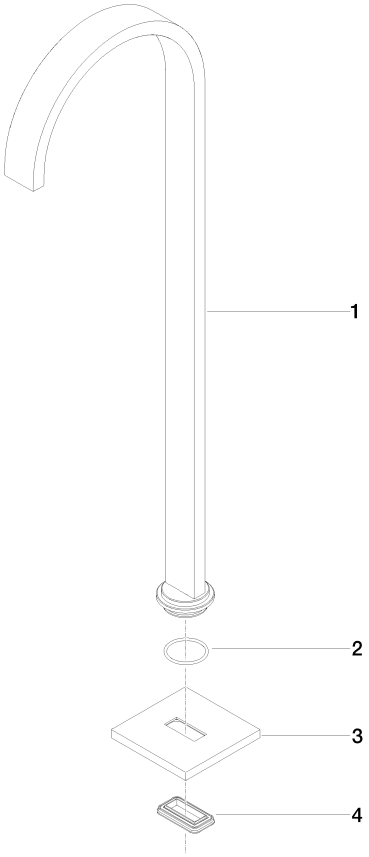

Elenco delle parti di ricambio

N.	Codice articolo	Denominazione	Quantità necessaria	Tempo di produzione
1	04 28 22 183 00-08	bocca di erogazione	1	60
2	09 14 10 084 90	guarnizione	1	2
3	09 27 78 022-08	rosetta	1	60
4	09 14 03 106 90	guarnizione	1	2

Con riserva di errore e di modifiche tecniche, di modifiche ai modelli e alla gamma dei prodotti.
Per ulteriori informazioni: www.dornbracht.com +49 (0) 2371 8899 900 mail@dornbracht.com